5K

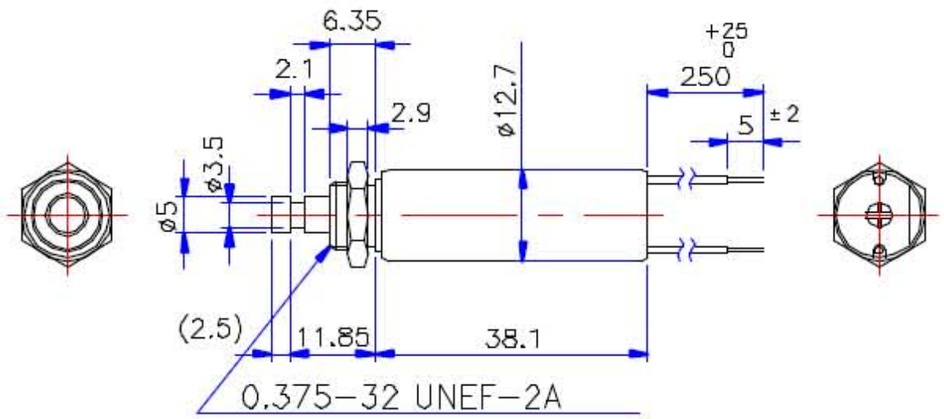

LEAD WIRE: UL1430,VW–1,AWG#24,
CSA REW (XLPVC) , RED

8R

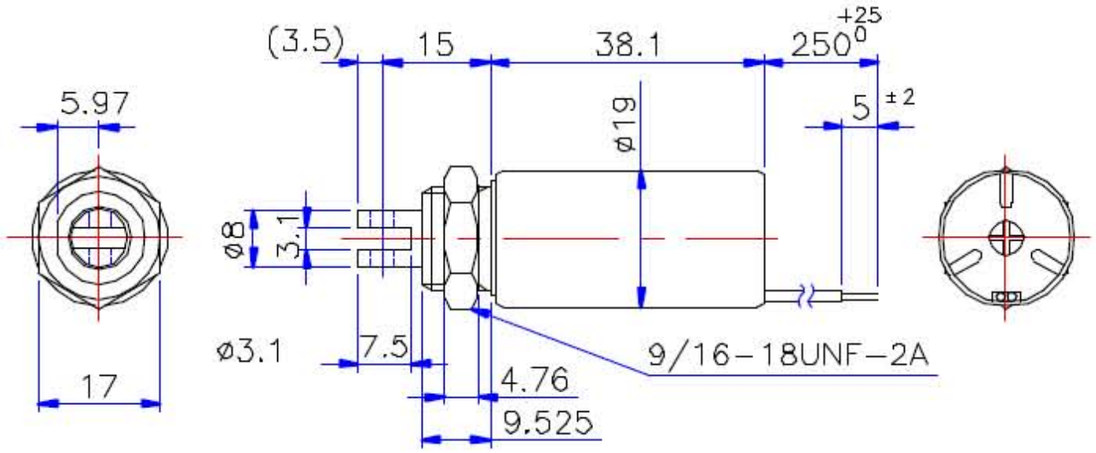

LEAD WIRE: UL1430,VW–1,AWG#24,
CSA REW (XLPVC) , RED

Type	PDF	Dimensions [mm] Ø x L	Stroke [mm]	F_{min} [N] starting position 100% duty cycle	Standard design				Return spring
					pull type	push type	return operation	double operation	
5K		12.7 x 38	5	0.8	x				
8R		19 x 38	5	1.0	x				

Preferred rated voltage: 6, 12, 24 VDC
Max. rated voltage: 48 VDC

Tubular solenoid

A single hole fixing, long life, linear solenoid available in pull version for limited space applications.

Offertzeichnung

Index	Anz.	Änderung	Datum	Name
c	ern	A035/01		

Allgemeintoleranzen ISO
Nennmaßbereich
Längenmaße | Radien, Fasen
Werkstückkanten

	Datum	Name
Bearbeitet	02.08.02	DMN
Geprüft	02.08.02	ISK
Normgepr.		

Maßber.
Passung
Abmaße

ISLIKER MAGNETE

Benennung: Tubular Magnet
DOS-Name
Klassifizierung
Zeichnungsnummer: Special Typ 5K and Typ 8R
Ersatz für:

Gewicht
Maßstab 1:1 (5:1)
Format A4
Status F

CAD BINDER

Copyright reserved